Stopa fundamentowa wiaty dystrybutorowej SF-01 |1:20|

szt.3

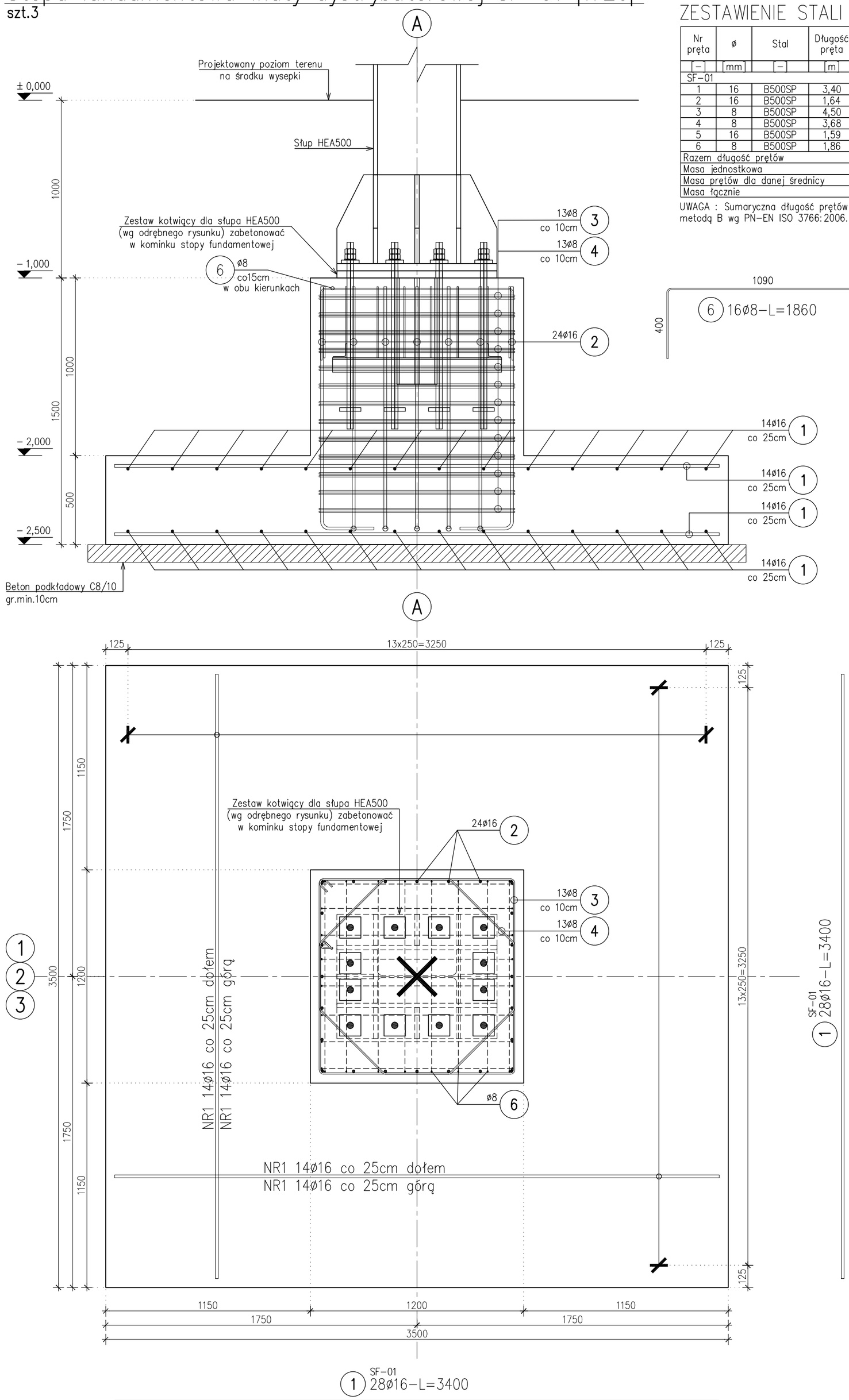

ZESTAWIENIE STALI

Nr pręta	ø	Stal	Długość pręta	Liczba: prętów na 1 poz.	Liczba: pozycji	Liczba: prętów łącznie	Długość łączna B500SP ø8	Długość łączna B500SP ø16
[–]	[mm]	[–]	[m]	[szt]			[m]	
SF-01								
1	16	B500SP	3,40	56	3	168		571,20
2	16	B500SP	1,64	24	3	72		118,08
3	8	B500SP	4,50	13	3	39	175,50	
4	8	B500SP	3,68	13	3	39	143,52	
5	16	B500SP	1,59	49	3	147		233,73
6	8	B500SP	1,86	16	3	48	89,28	
Razem długość prętów						[mb]	408,30	923,01
Masa jednostkowa						[kg/mb]	0,395	1,578
Masa prętów dla danej średnicy						[kg]	161,3	1456,5
Masa łącznie						[kg]	1617,8	

UWAGA : Sumaryczna długość prętów jest długością rzeczywistą w osi pręta metodą B wg PN-EN ISO 3766:2006.

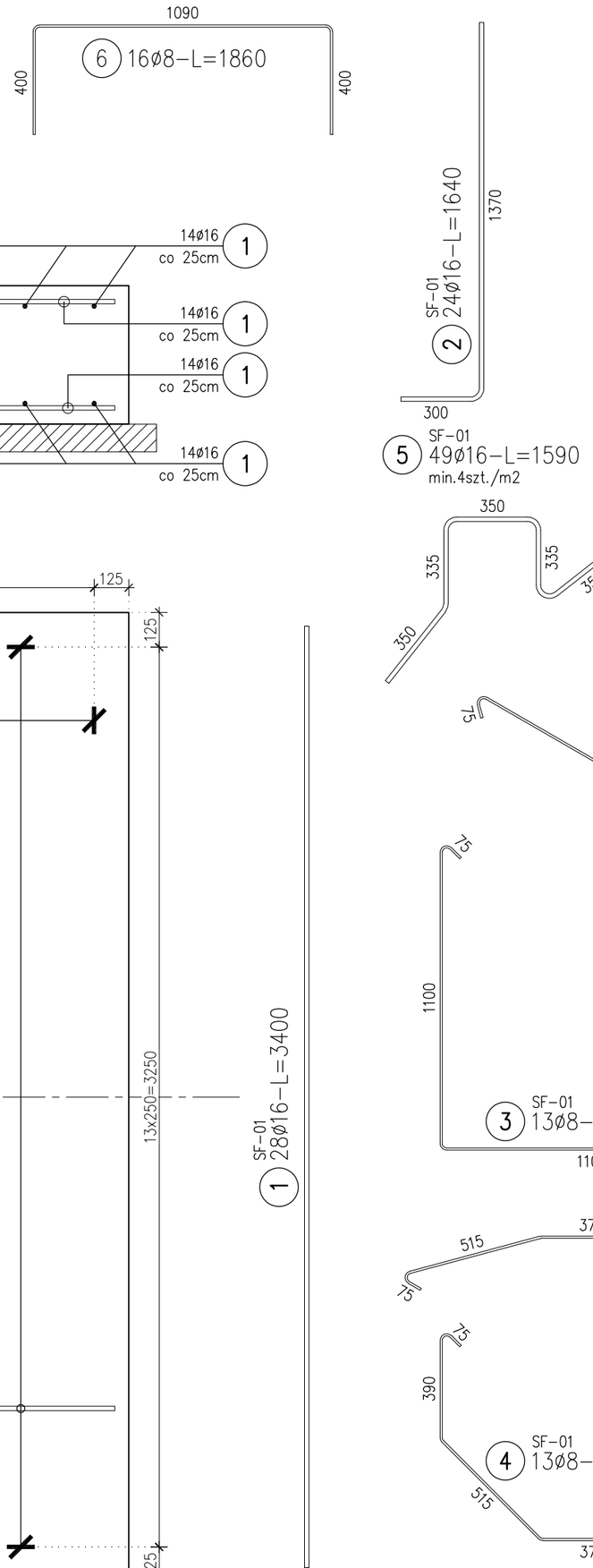

BETON	C25/30
STAL	A–IIIN B500SP
OTULINA ZBROJENIA	50 mm
KLASA EKSPOZYCJI	XC2

Zasada wymiarowania zbrojenia giętego:

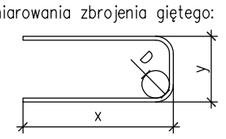

Minimalne średnice gięcia prętów:
D=4ø dla ø≤16mm
D=7ø dla ø>16mm

Uwagi:

1. Wymiary podano w [mm].
2. Rzędne podano w [m].
3. Wszystkie wymiary sprawdzić na budowie. Nie rozmierzać wymiarów z rysunku.

SelinAr
PRACOWNIA ARCHITEKTURY I WNĘTRZ
ARCHITEKT EWA MIROWSKA
ul. E. Ch. Majzela 7/48, 91-439 Łódź, tel. 042 656 84 84

STOPA FUNDAMENTOWA WIATY DYSTRYBUTOROWEJ SF-01

treść rys.

K-20
nr rys.

STACJA PALIW W MIEJSKIM ZAKŁADZIE KOMUNIKACYJNYM, TOMASZÓW MAZ. UL. WARSZAWSKA 109/111, DZ. NR 71, 72/1, OBRĘB 0002
obiekt, lokalizacja

1:20
skala

MIEJSKI ZAKŁAD KOMUNIKACYJNY W TOMASZÓWIE MAZOWIECKIM SP. Z O.O., UL. WARSZAWSKA 109/111, 97-200 TOMASZÓW MAZOWIECKI
inwestor

PW
stadium

opracował	projektował	weryfikował
mgr inż. Milena Kasprzyczak	mgr inż. Andrzej Róg upr. nr LOD/1281/PWOK/10	mgr inż. Filip Rosiak upr. nr LOD/1617/PWOK/11

KONSTRUKCJA
branża

12-12-2019
data